DETAJL PRITRDITVE JEKLENIH VRVI za svetila

!!! **Glede na material na mestih pritrditev je pred montažo sider obvezno sodelovanje strokovnjaka izbranega proizvajalca sider** in izvedba izvlečnega testa

POGLED

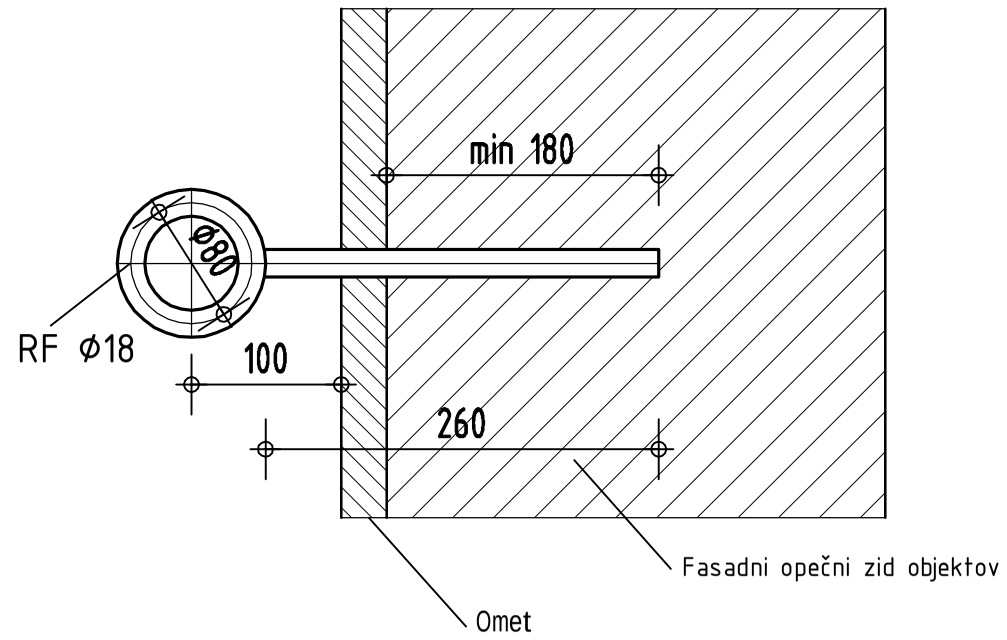

TLORIS

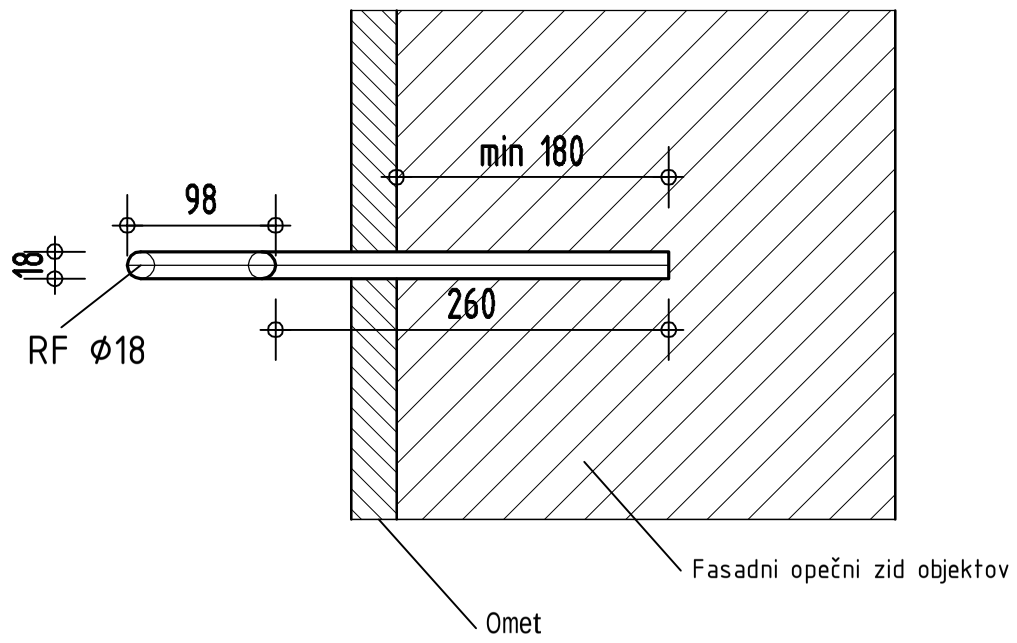

Kvaliteta RF jekla AISI 304 / 1.4301

Za vsako sidrišče izvesti izvlečni test. Izvlečni test izvede strokovnjak izbranega proizvajalca sider oz. sidrne mase

OPOMBE:(NEOZNAČENI ZVARI)
Pri izdelavi zvarov upoštevati:
1. Vsi zvari so neprekinjeno varjeni.
2. Za izvedbene primere zvarov velja:

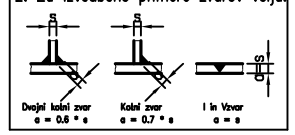

PIRING
Projektiranje, tehnično svetovanje
Tbilisijska 5, 1000 Ljubljana
tel.: 041 487 771 e-mail: info@piring.si

Naročnik:
Občina Ormož
Ptujska cesta 6
2270 Ormož

Objekt:	Ormož - Korenčičev trg	Faza:	PZI
Opis:	Vgradno sidro za jeklene vrvi za osvetlitev Sidro na fasadi - opečni zid	Projekt št.:	9208
		Načrt št.:	9208 GK
Vodja projekta:	Urša Kranjc u.d.i.k.a. ZAPS 1671 PKA	Datum:	Avgust 2024
Pooblaščeni inženir:	Vojko Pirjevec u.d.i.g. IZS G - 1613	Merilo:	1 : 5
		List:	07